CROQUIS DE LOCALIZACIÓN

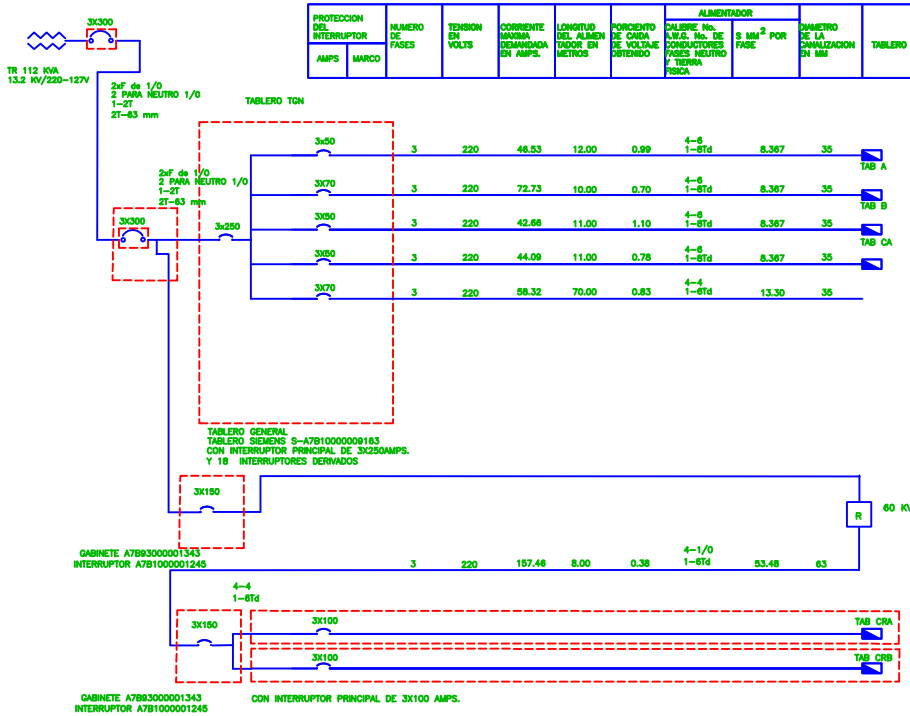

PROTECCION DEL INTERRUPTOR AMPS	PROTECCION DEL INTERRUPTOR MARCO	NUMERO DE FASES	TENSION EN VOLTS	CORRIENTE MAXIMA DEMANDADA EN AMPS.	LONGITUD DEL ALIMENTADOR EN METROS	PORCIENTO DE CAIDA DE VOLTAJE OBTENIDO	ALIMENTADOR CALIBRE No. A.W.G. No. DE CONDUCTORES FASES NEUTRO Y TIERRA FISICA	ALIMENTADOR S MM^2 POR FASE	DIAMETRO DE LA CANALIZACION EN MM	TABLERO	LOCALIZACION DESCRIPCION	LOCALIZACION UBICACION	WATTS AL 100% ALUMBRADO	WATTS AL 100% CONTACTOS	WATTS AL 100% FUERZA	TOTALES	WATTS CON FACTOR DE DEMANDA ALUMBRADO 0.90%	WATTS CON FACTOR DE DEMANDA CONTACTOS 50% N 0.9 Reg	WATTS CON FACTOR DE DEMANDA FUERZA 100% 0.8%	TOTALES	WATTS POR FASE AL 100% A	WATTS POR FASE AL 100% B	WATTS POR FASE AL 100% C
3X300		3	220	46.53	12.00	0.99	4-6 1-6Td	8.367	35	TAB A	ALUMBRADO PLANTA BAJA		15960			15960	14960			14960	4488	4488	4488
3X300		3	220	72.73	10.00	0.70	4-6 1-6Td	8.367	35	TAB B	ALUMBRADO PRIMER NIVEL		24940			24940	22446			22446	7482	7482	7482
3X250		3	220	42.66	11.00	1.10	4-6 1-6Td	8.367	35	TAB CA	CONTACTOS NORMALES P.B.			15660		15660		7830		7830	2610	2610	2610
3X250		3	220	44.09	11.00	0.78	4-6 1-6Td	8.367	35		CONTACTO NORMALES P.A.			14580		14580		7290		7290	2430	2430	2430
3X70		3	220	58.32	70.00	0.83	4-4 1-6Td	13.30	35		ALIMENTADOR FUTURO A EDIFICIO ANEXO					20000	9000	5000		14000	4666	4666	4666
3X150		3	220	157.46	8.00	0.38	4-1/0 1-6Td	53.48	63	R	60 KVA												
3X100										TAB CRA	CONTACTOS REGULADOS P.B.			29400		29400				26460	8820	8820	8820
3X100										TAB CRB	CONTACTOS REGULADOS P.A.			25200		25200				22680	7560	7560	7560
											TOTAL		40900	58380		145740	46406	20120		101666	38056	38056	38056

REVISIONES | DESCRIPCIÓN | FECHA | APROBÓ

GOBIERNO DEL ESTADO DE GUANAJUATO

COMISION ESTATAL DEL AGUA DE GUANAJUATO

Comisión Estatal del Agua

OBRA: Proyecto Ejecutivo de la ampliación de la Comisión Estatal del agua		CONTIENE:	
PLANO: DIAGRAMA UNIFILAR	ESCALA: 1:75	FECHA: Septiembre del 2005	CLAVE: DIEDU-13
LOCALIDAD: Guanajuato	COTAS: En Metros	PROYECTO: Arq. Mauricio Muñoz Anchondo	
MUNICIPIO: Guanajuato, Gto.			
SECRETARIO EJECUTIVO: Ing. Angelica Casillas	DIR. DE PLANEACION Y PROGRAMACION: Ing. Fransisco J. Martinez	DIRECTOR TECNICO: Ing.Juan Carlos Sein	